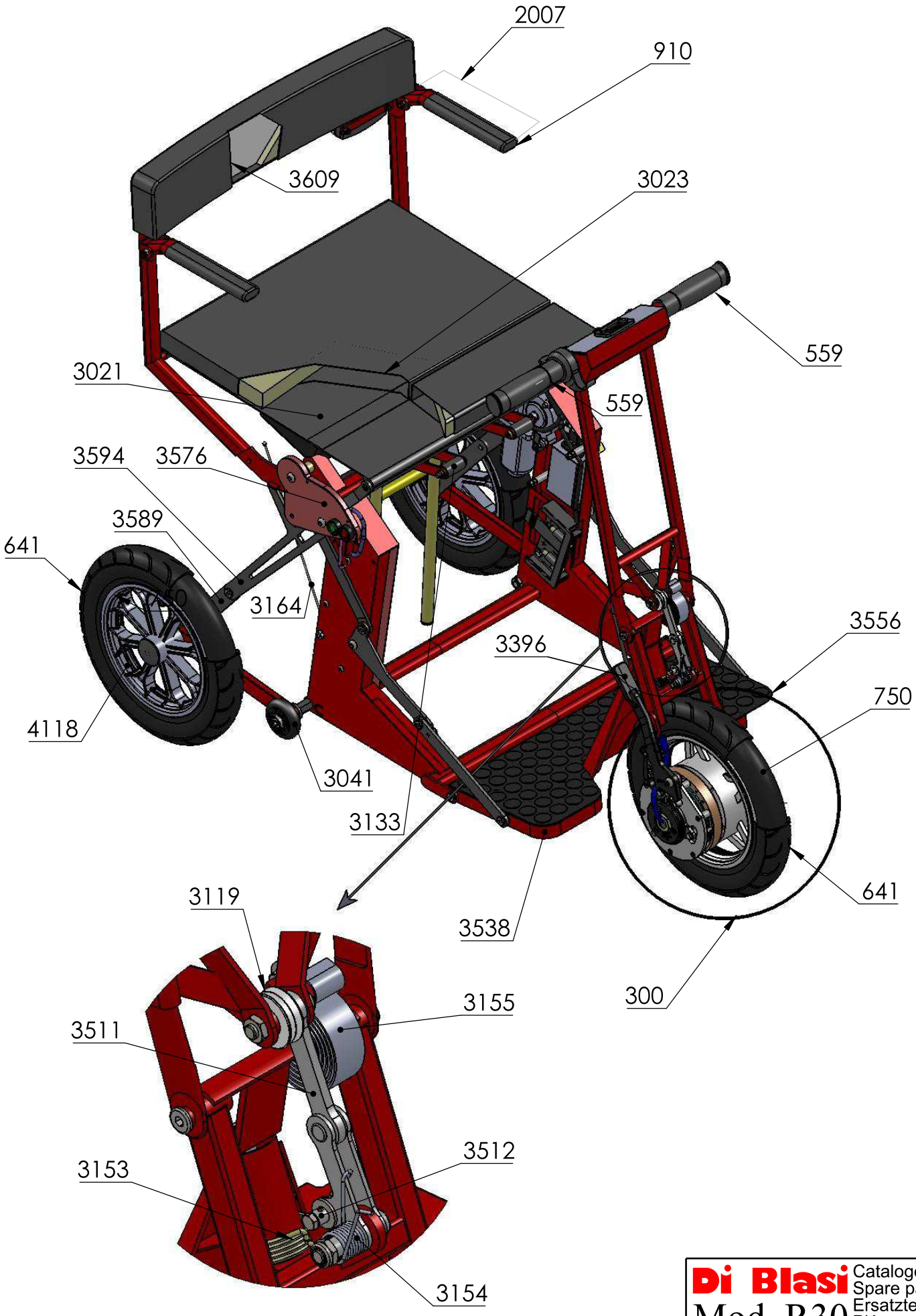

Di Blasi

Mod. R30

Catalogo ricambi
Spare parts list
Ersatzteilliste
Piéces détachées

09.16 | Tab. 1

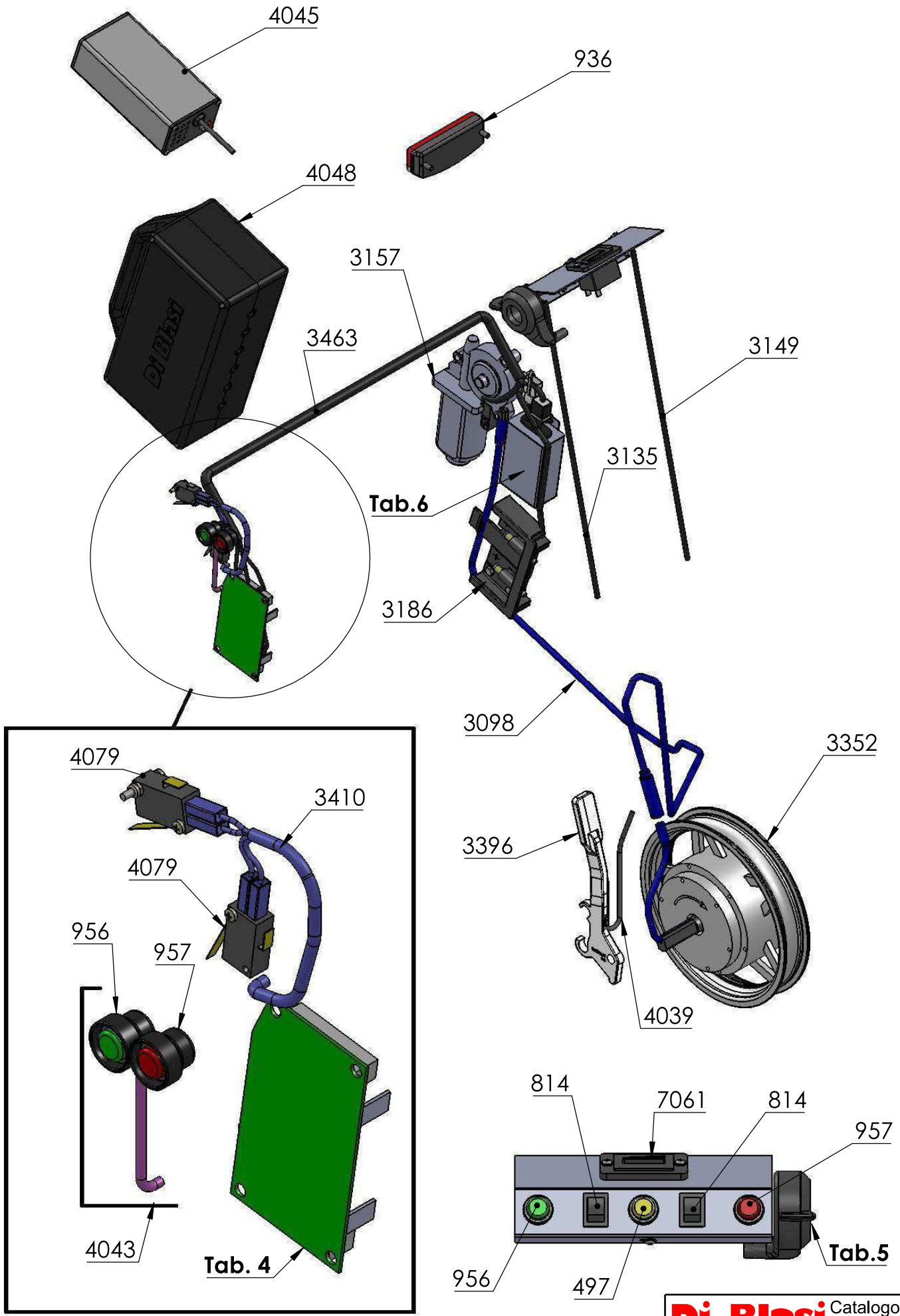
4045
936
4048
3157
3463
3149
3135
Tab.6
3186
3098
3352
3396
4039
4079
3410
4079
956
957
4043
Tab. 4
814
7061
814
957
956
497
Tab.5

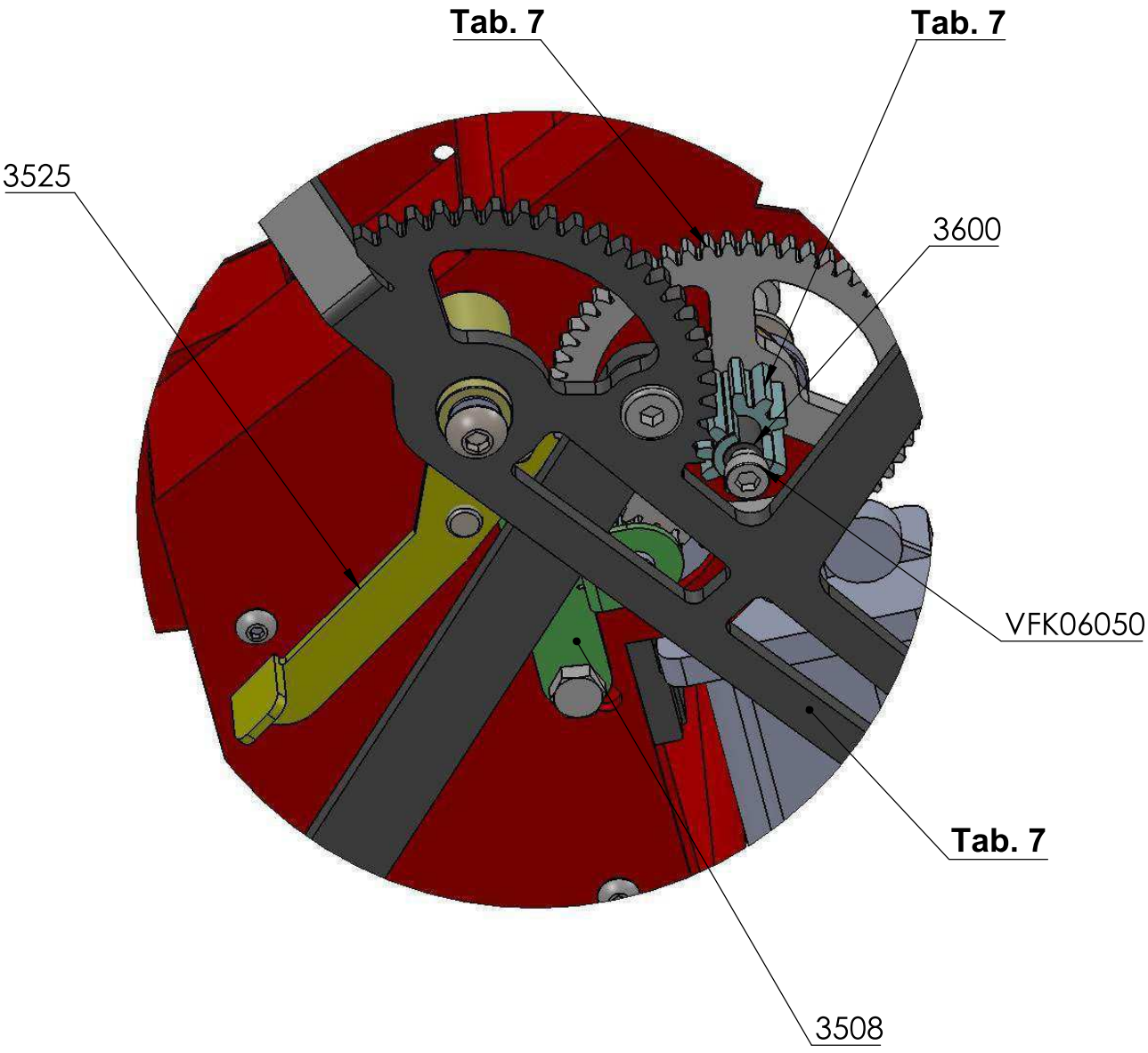
Tab. 7
Tab. 7
3525
3600
VFK06050
Tab. 7
3508

3555

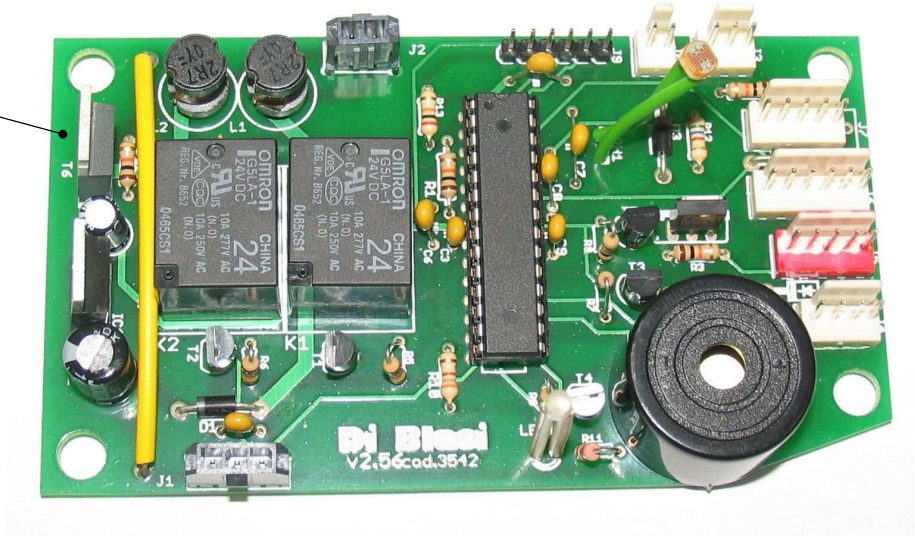

3323

3097





3049



3036



4036



3467



1055

4016





Di Blasi
Mod. R30

Catalogo ricambi
Spare parts list
Ersatzteilliste
Pièces détachées

09.16 | Tab. 6

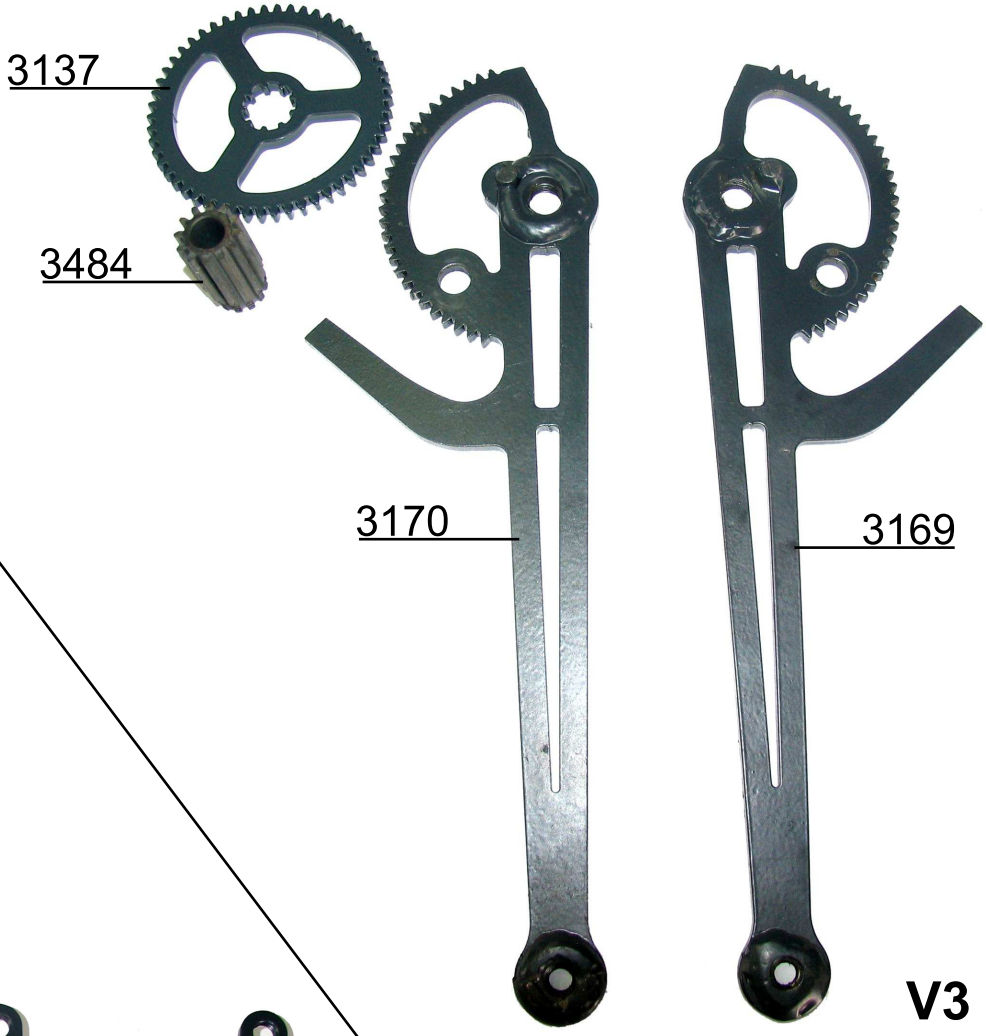

V3

V4

